LIGHTLINK JAPAN Lightens Up Your Life

Designed & Engineered
For Enhanced Viewability & Versatility

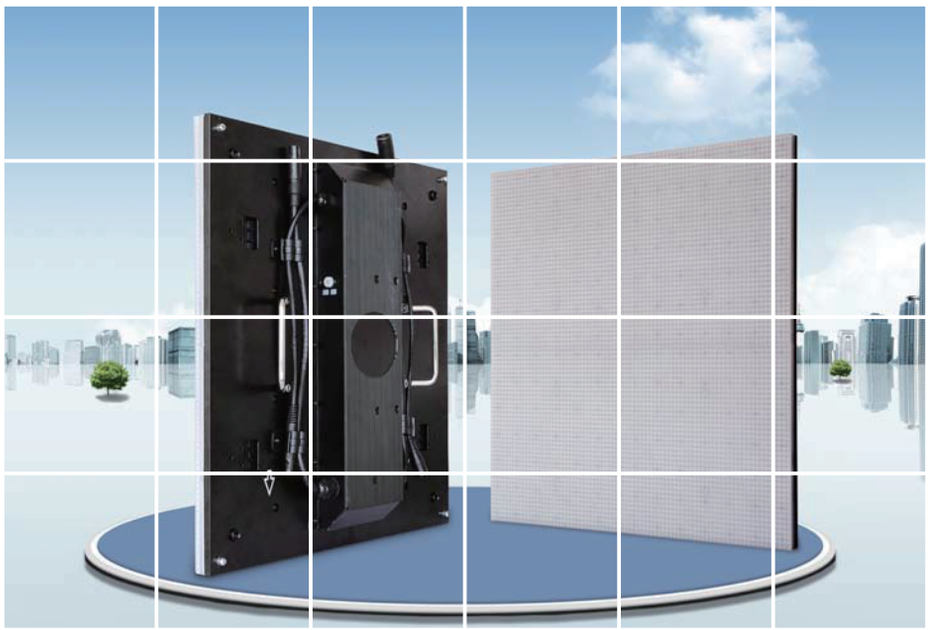

GRACEシリーズ

Ready to captivate even in the most challenging operable environments

1 製品詳細

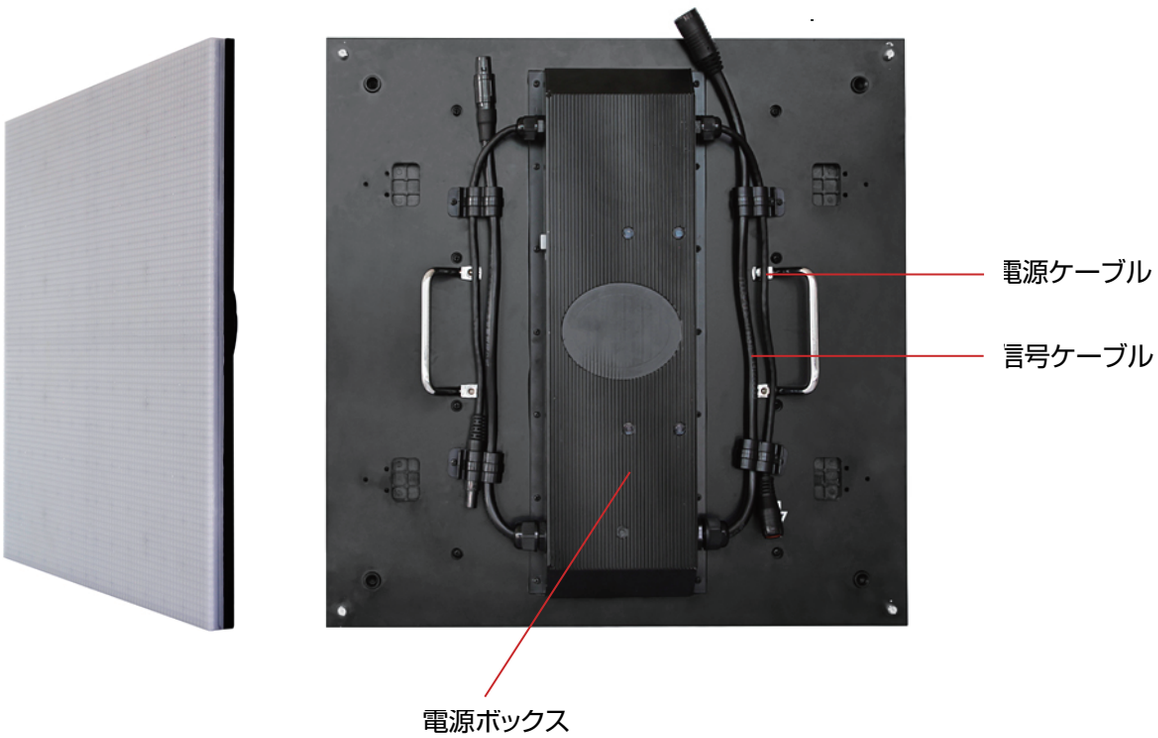

2 特徴

スライドバーもしくはパッドでより早く、より手際よくに設置することができます。

アルミ素材を利用することでより強くより軽くなり、
1㎡あたり1.5トンまで載せることが可能です。

パネルを変える際、再度組み立てる必要がなく、
より早くメンテナンスができます。

IP65クラスなので、飲み物をこぼしても影響がありません。

高コントラストで、特許取得しているマスクデザインでクリアな画質を実現。

完全に熱を分散させる冷却設計。

3 スペック

プロダクトタイプ	屋外LD-6.25	屋外LD-6.25 Interactive	屋外LD-8.928
ピクセルピッチ(mm)	6.25	6.25	8.928
ピクセル構成	SMD2525	SMD2525	SMD3535
モジュールサイズ(mm)	250×250	250×250	500×125
ピクセル/パネル(dots)	80×80	80×80	56×56
パネルサイズ(mm)	500×500	500×500	500×500
パネル重量(kg)	11kg	11kg	11kg
パネル材質	アルミダイキャスト	アルミダイキャスト	アルミダイキャスト
明るさ(cd/㎡)	3000～4000	3000～4000	3000～4000
視野角(H/V)	H:140/V:100	H:140/V:100	H:140/V:100
リフレッシュレート(hz)	1920	1920	1920
駆動IC	SUM2017T	SUM2017T	SUM2017T
駆動方法	1/10	1/10	1/7
電圧(V,A/panel)	4.5V,30A	4.5V,30A	4.5V,30A
最大消費電力(W/panel)	190	190	100
平均消費電力(W/panel))	90	90	50

4 接続図

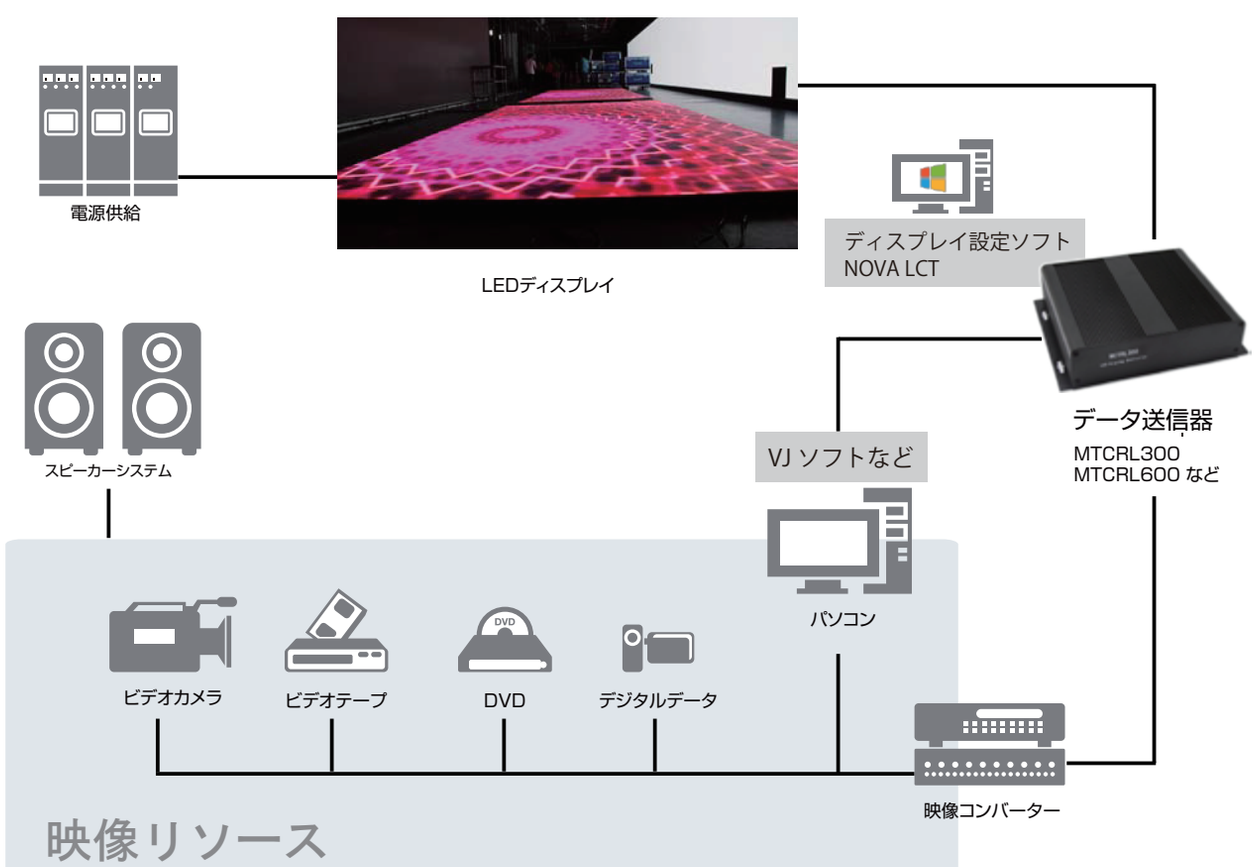

5 パネル連結図

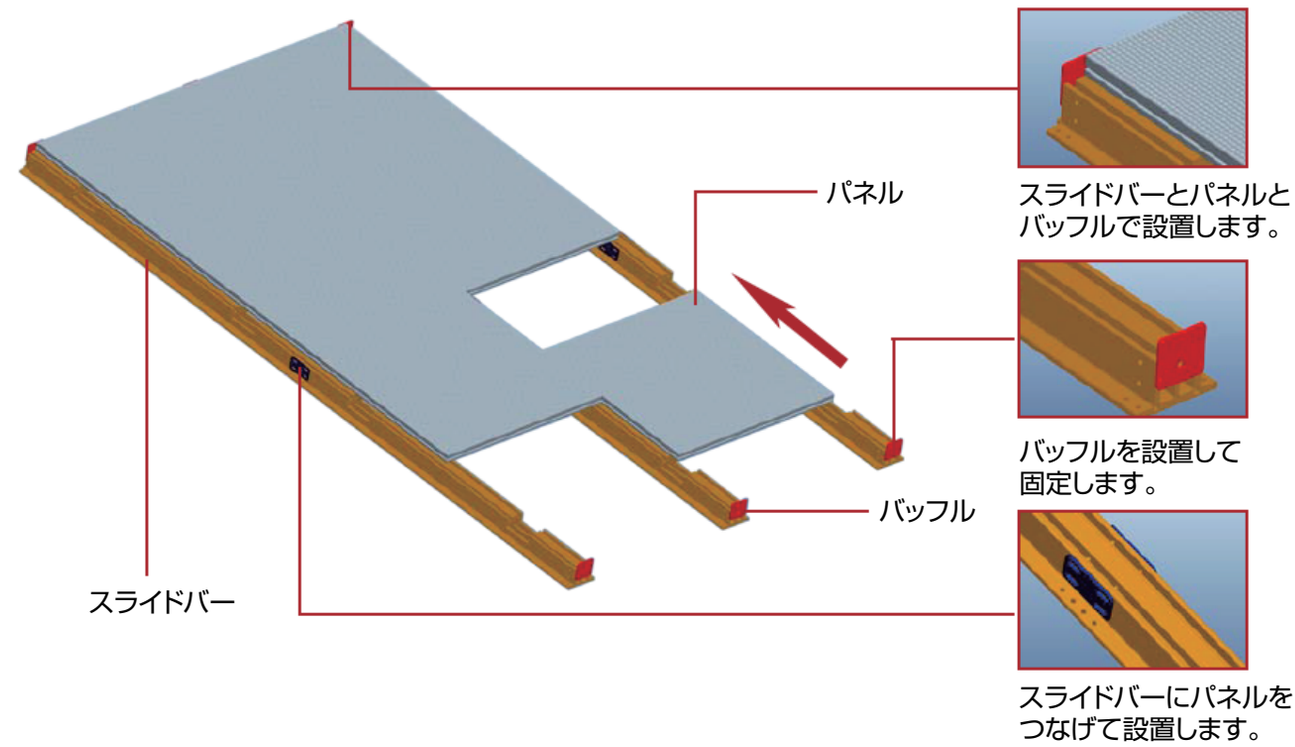

ライトリンク(LightLink JAPAN)
〒140-0012東京都品川区勝島1-4-11 C-411
TEL: 0120-180-111/FAX: 03-4333-0775
MAIL: info@szlightlink.jp

LIGHTLINK JAPAN Lightens Up Your Life